直线电机 CFX系列
单/多轴 大理石系列
DD力矩电机 CFO系列
有铁芯 CFS系列
无铁芯 KYAC系列
交流驱动 系统系列
驱动器 AKS系列
附件资料

直线电机模组

- 半封闭式结构
- 最大行程：3812mm
- 最高速度：3m/s
- 电机持续推力范围：24N~96N
- 导轨规格：12-2支

• 模组订货号规则

CFX10	- A	2 -	L1000	- C	- JN	3 -	T -	01
系列	滑台长度	滑台数量	底座长度	编码器代码	光电开关	光电开关数量	无记号:创锋标配导轨	定制
CFX	A:CFS035A(100mm)	2个	360-3944mm	C:增量式磁栅1μm	JN:嘉准NPN	*模组光电开关总数量	T:THK导轨	01
10:底座宽度102mm	B:CFS035B(165mm)	*1个时"无记号"	*底座长度以64mm为倍速数递增	J:绝对式磁栅1μm	JP:嘉准PNP		H:上银导轨	定制序号
	C:CFS035C(235mm)			S:增量式光栅1μm	ON:欧姆龙NPN			
	D:CFS035D(295mm)			C05:增量式磁栅0.5μm	OP:欧姆龙PNP			
				J05:绝对式磁栅0.5μm				
				S05:增量式光栅0.5μm				

*如需特殊行程或特殊定制，请咨询创锋精工

CFX10系列
创锋精工 Chuang Feng Seiko

• 基本参数

项目	电机型号		CFS035A	CFS035B	CFS035C	CFS035D
滑台长度		mm	100	165	235	295
连续推力		N	24	48	72	96
峰值推力		N	53	107	160	214
最大负载*1	500mm/s	kg	2	3	8	12
	1000mm/s		0.5	1	5	8
滑块数量			2	4	4	6
移动部质量*2		kg	0.5	1.5	2	2.5
增量式编码器*3	磁栅		分辨率:1um;重复精度±5um;最大速度:5m/s			
	光栅		分辨率:0.5um;重复精度±2um;最大速度:3m/s			
工作环境温度、湿度			0～40°C、20～80%RH（不结露）			
编码器&电机延长线*4			E-FN09-26-Lxx-TC1 / D-FN16-Lxx-T01		标准线缆长度Lxx:03、05、08、10、12，单位:米	
适配驱动器*5			脉冲:AKS-4D52A APDB		总线:AKS-4D52AECDB	
模组出线			标准出线0.5m			

*1.最大载荷为加速度1G、停顿0.5s，1000mm行程，水平放置时的理论值，仅作参考。实际载荷受运动速度、加速度以及电机推力等因素影响；
*2.含电机、滑块、工作台、编码器等零件质量，不含电缆质量；
*3.此数据基于RENISHAW激光干涉仪在20°C环境温度下，任意1000mm行程内测得；
*4.如需购买延长线，请咨询创锋精工；
*5.驱动器选型请咨询创锋精工。

•电机性能参数

CFS035A滑台220V推力图

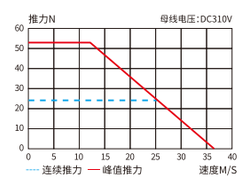

CFS035B滑台220V推力图

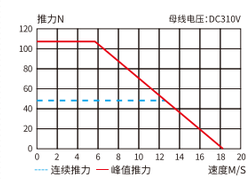

CFS035C滑台220V推力图

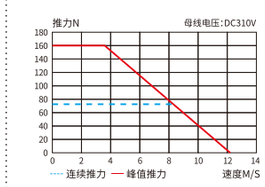

CFS035D滑台220V推力图

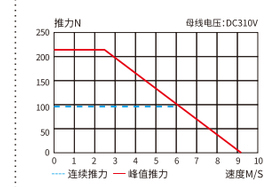

CFS035A滑台380V推力图

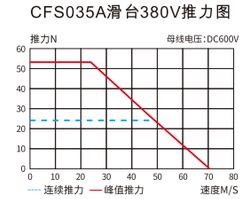

CFS035B滑台380V推力图

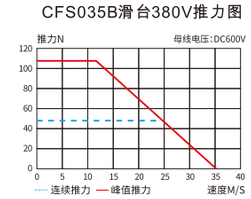

CFS035C滑台380V推力图

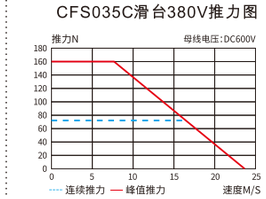

CFS035D滑台380V推力图

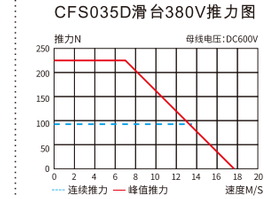

性能参数	连续推力	峰值推力	连续电流	峰值电流	推力常数±10%	反向电动势常数±10%	电机常数±10%	电阻±10%	电感±30%	电气时间常数	额定功率	磁节距	热耗散常数	磁吸引力	动子重量	最高温度
单位	N	N	A	A	N/A	V/m/s	N/√W	Ohm	mH	ms	W	mm	W/°C	KN	Kg	°C
CFS035A	24	53	2.8	9	9.3	8.5	3.9	3.10	16.27	2.6	62	32	1.0	0.2	0.38	120
CFS035B	48	107	2.8	9	18.7	17	5.6	6.20	32.31	2.6	124	32	2.1	0.3	0.63	120
CFS035C	72	160	2.8	9	28	25.4	6.8	9.40	48.81	2.6	188	32	3.1	0.4	0.87	120
CFS035D	96	214	2.8	9	37.4	33.9	7.8	12.60	65.08	2.6	250	32	4.2	0.5	1.12	120

*1.测量室温度25°C，取决于散热环境。
*2.电阻测量采用直流电流，含0.5米标准线缆。
*3.电感测量频率1kHz。
*4.未标注尺寸公差的都按±0.1mm。
*5.最大推力的持续时间最长为1s。
*6.相关参数规定如有变动，恕不另行通知。

直线电机 CFX系列
单/多轴 大理石系列
DD力矩电机 CFO系列
有铁芯 CFS系列
无铁芯 KYAC系列
交流驱动 系统系列
驱动器 AKS系列
附件资料

• CFS035A尺寸参数

数字量编码器输出信号(ABZ)			
Pin No.	1	2	3
信号	0V	A+	Z+
Pin No.	4	5	6
信号	B+	5V	A-
Pin No.	7	8	9
信号	Z-	B-	-

D-sub 9针(公头)

*适用于创锋精工光栅&磁栅编码器

电机连接器(公头)：16M-4K				
最大长度：42.8±0.5　最大直径⌀18				
外螺纹直径：M16X1.0				
Pin No.	1	2	3	4
电机相序	PE	U	V	W

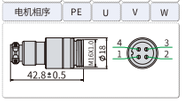

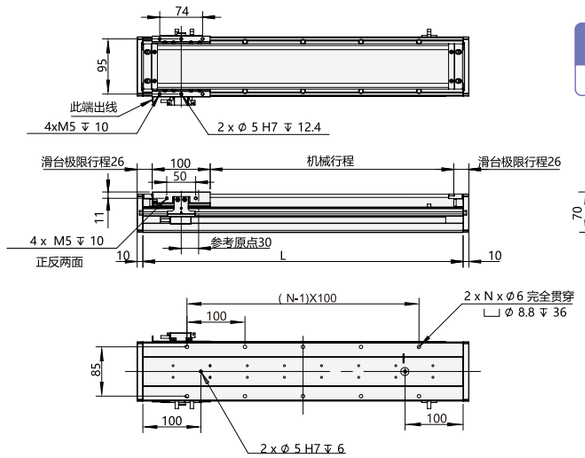

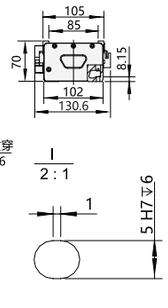

CFS035A

滑台长度:100mm

总长(mm)	380	444	508	572	636	700	764	828	892	956	1020	1084	1148	1212	1276	1340	1404	1468	1532	1596	1660	1724	1788	1852	1916	1980	2044	2108	2172
L底座长度(mm)	360	424	488	552	616	680	744	808	872	936	1000	1064	1128	1192	1256	1320	1384	1448	1512	1576	1640	1704	1768	1832	1896	1960	2024	2088	2152
机械行程(mm)	228	292	356	420	484	548	612	676	740	804	868	932	996	1060	1124	1188	1252	1316	1380	1444	1508	1572	1636	1700	1764	1828	1892	1956	2020
N	3	5	5	5	5	7	7	7	9	9	9	11	11	11	13	13	13	15	15	15	17	17	17	19	19	19	21	21	21
总质量(kg)	6.2	6.9	7.5	8.2	8.9	9.6	10.2	10.9	11.6	12.3	12.9	13.6	14.3	14.9	15.6	16.3	17.0	17.6	18.3	19.0	19.7	20.3	21.0	21.7	22.4	23.0	23.7	24.4	25.1

总长(mm)	2236	2300	2364	2428	2492	2556	2620	2684	2748	2812	2876	2940	3004	3068	3132	3196	3260	3324	3388	3452	3516	3580	3644	3708	3772	3836	3900	3964	
L底座长度(mm)	2216	2280	2344	2408	2472	2536	2600	2664	2728	2792	2856	2920	2984	3048	3112	3176	3240	3304	3368	3432	3496	3560	3624	3688	3752	3816	3880	3944	
机械行程(mm)	2084	2148	2212	2276	2340	2404	2468	2532	2596	2660	2724	2788	2852	2916	2980	3044	3108	3172	3236	3300	3364	3428	3492	3556	3620	3684	3748	3812	
N	21	23	23	23	25	25	25	27	27	27	29	29	29	31	31	31	33	33	33	35	35	35	37	37	37	39	39	39	
总质量(kg)	25.7	26.4	27.1	27.7	28.4	29.1	29.8	30.4	31.1	31.8	32.5	33.1	33.8	34.5	35.2	35.8	36.5	37.2	37.9	38.5	39.2	39.9	40.5	41.2	41.9	42.6	43.2	43.9	

• CFS035B尺寸参数

数字量编码器输出信号(ABZ)			
Pin No.	1	2	3
信号	0V	A+	Z+
Pin No.	4	5	6
信号	B+	5V	A-
Pin No.	7	8	9
信号	Z-	B-	-

D-sub 9针(公头)

*适用于创锋精工光栅&磁栅编码器

电机连接器(公头)：16M-4K				
最大长度：42.8±0.5　最大直径⌀18				
外螺纹直径：M16X1.0				
Pin No.	1	2	3	4
电机相序	PE	U	V	W

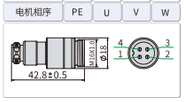

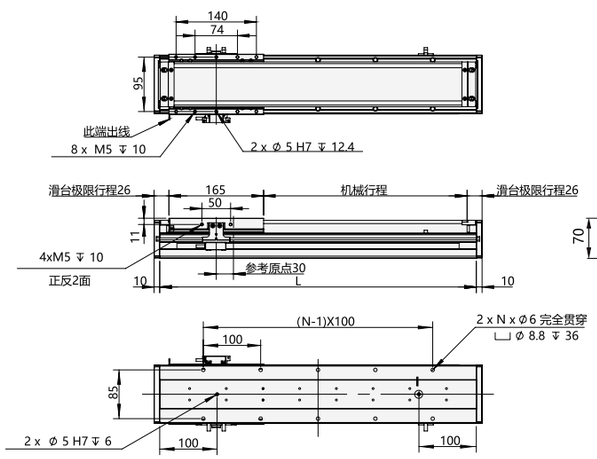

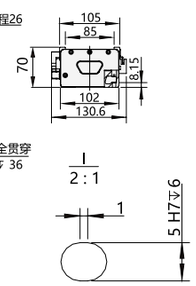

CFS035B

滑台长度:165mm

总长(mm)	380	444	508	572	636	700	764	828	892	956	1020	1084	1148	1212	1276	1340	1404	1468	1532	1596	1660	1724	1788	1852	1916	1980	2044	2108	2172
L底座长度(mm)	360	424	488	552	616	680	744	808	872	936	1000	1064	1128	1192	1256	1320	1384	1448	1512	1576	1640	1704	1768	1832	1896	1960	2024	2088	2152
机械行程(mm)	163	227	291	355	419	483	547	611	675	739	803	867	931	995	1059	1123	1187	1251	1315	1379	1443	1507	1571	1635	1699	1763	1827	1891	1955
N	3	5	5	5	5	7	7	7	9	9	9	11	11	11	13	13	13	15	15	15	17	17	17	19	19	19	21	21	21
总质量(kg)	7.2	7.9	8.5	9.2	9.9	10.6	11.2	11.9	12.6	13.3	13.9	14.6	15.3	15.9	16.6	17.3	18.0	18.6	19.3	20.0	20.7	21.3	22.0	22.7	23.4	24.0	24.7	25.4	26.1

总长(mm)	2236	2300	2364	2428	2492	2556	2620	2684	2748	2812	2876	2940	3004	3068	3132	3196	3260	3324	3388	3452	3516	3580	3644	3708	3772	3836	3900	3964	
L底座长度(mm)	2216	2280	2344	2408	2472	2536	2600	2664	2728	2792	2856	2920	2984	3048	3112	3176	3240	3304	3368	3432	3496	3560	3624	3688	3752	3816	3880	3944	
机械行程(mm)	2019	2083	2147	2211	2275	2339	2403	2467	2531	2595	2659	2723	2787	2851	2915	2979	3043	3107	3171	3235	3299	3363	3427	3491	3555	3619	3683	3747	
N	21	23	23	23	25	25	25	27	27	27	29	29	29	31	31	31	33	33	33	35	35	35	37	37	37	39	39	39	
总质量(kg)	26.7	27.4	28.1	28.7	29.4	30.1	30.8	31.4	32.1	32.8	33.5	34.1	34.8	35.5	36.2	36.8	37.5	38.2	38.9	39.5	40.2	40.9	41.5	42.2	42.9	43.6	44.2	44.9	

• CFS035C尺寸参数

数字量编码器输出信号(ABZ)			
Pin No.	1	2	3
信号	0V	A+	Z+
Pin No.	4	5	6
信号	B+	5V	A-
Pin No.	7	8	9
信号	Z-	B-	-

D-sub 9针(公头)

*适用于创锋精工光栅&磁栅编码器

电机连接器(公头)：16M-4K				
最大长度：42.8±0.5　最大直径⌀18				
外螺纹直径：M16X1.0				
Pin No.	1	2	3	4
电机相序	PE	U	V	W

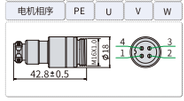

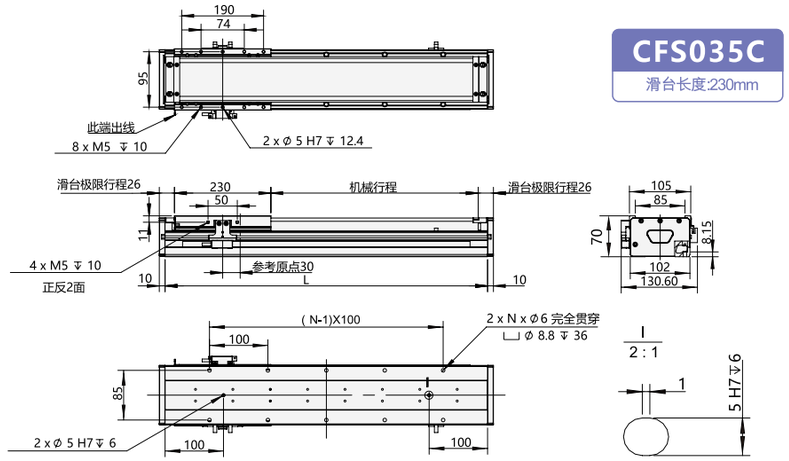

CFS035C

滑台长度:230mm

总长(mm)	380	444	508	572	636	700	764	828	892	956	1020	1084	1148	1212	1276	1340	1404	1468	1532	1596	1660	1724	1788	1852	1916	1980	2044	2108	2172
L底座长度(mm)	360	424	488	552	616	680	744	808	872	936	1000	1064	1128	1192	1256	1320	1384	1448	1512	1576	1640	1704	1768	1832	1896	1960	2024	2088	2152
机械行程(mm)	98	162	226	290	354	418	482	546	610	674	738	802	866	930	994	1058	1122	1186	1250	1314	1378	1442	1506	1570	1634	1698	1762	1826	1890
N	3	5	5	5	5	7	7	7	9	9	9	11	11	11	13	13	13	15	15	15	17	17	17	19	19	19	21	21	21
总质量(kg)	8.1	8.8	9.4	10.1	10.8	11.5	12.1	12.8	13.5	14.2	14.8	15.5	16.2	16.8	17.5	18.2	18.9	19.5	20.2	20.9	21.6	22.2	22.9	23.6	24.3	24.9	25.6	26.3	27.0

总长(mm)	2236	2300	2364	2428	2492	2556	2620	2684	2748	2812	2876	2940	3004	3068	3132	3196	3260	3324	3388	3452	3516	3580	3644	3708	3772	3836	3900	3964	
L底座长度(mm)	2216	2280	2344	2408	2472	2536	2600	2664	2728	2792	2856	2920	2984	3048	3112	3176	3240	3304	3368	3432	3496	3560	3624	3688	3752	3816	3880	3944	
机械行程(mm)	1954	2018	2082	2146	2210	2274	2338	2402	2466	2530	2594	2658	2722	2786	2850	2914	2978	3042	3106	3170	3234	3298	3362	3426	3490	3554	3618	3682	
N	21	23	23	23	25	25	25	27	27	27	29	29	29	31	31	31	33	33	33	35	35	35	37	37	37	39	39	39	
总质量(kg)	27.6	28.3	29.0	29.6	30.3	31.0	31.7	32.3	33.0	33.7	34.4	35.0	35.7	36.4	37.1	37.7	38.4	39.1	39.8	40.4	41.1	41.8	42.4	43.1	43.8	44.5	45.1	45.8	

• CFS035D尺寸参数

数字量编码器输出信号(ABZ)			
Pin No.	1	2	3
信号	0V	A+	Z+
Pin No.	4	5	6
信号	B+	5V	A-
Pin No.	7	8	9
信号	Z-	B-	-

D-sub 9针(公头)

*适用于创锋精工光栅&磁栅编码器

电机连接器(公头)：16M-4K				
最大长度：42.8±0.5　最大直径⌀18				
外螺纹直径：M16X1.0				
Pin No.	1	2	3	4
电机相序	PE	U	V	W

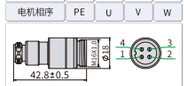

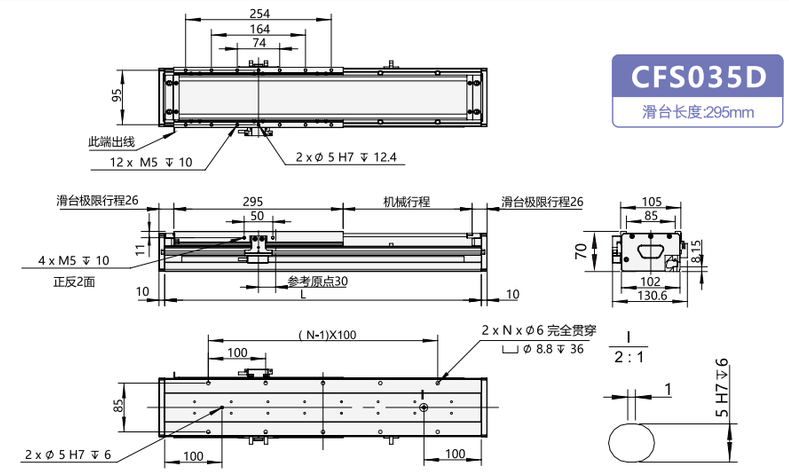

CFS035D

滑台长度:295mm

总长(mm)	380	444	508	572	636	700	764	828	892	956	1020	1084	1148	1212	1276	1340	1404	1468	1532	1596	1660	1724	1788	1852	1916	1980	2044	2108	2172
L底座长度(mm)	360	424	488	552	616	680	744	808	872	936	1000	1064	1128	1192	1256	1320	1384	1448	1512	1576	1640	1704	1768	1832	1896	1960	2024	2088	2152
机械行程(mm)	33	97	161	225	289	353	417	481	545	609	673	737	801	865	929	993	1057	1121	1185	1249	1313	1377	1441	1505	1569	1633	1697	1761	1825
N	3	5	5	5	5	7	7	7	9	9	9	11	11	11	13	13	13	15	15	15	17	17	17	19	19	19	21	21	21
总质量(kg)	-	9.8	10.4	11.1	11.8	12.5	13.1	13.8	14.5	15.2	15.8	16.5	17.2	17.8	18.5	19.2	19.9	20.5	21.2	21.9	22.6	23.2	23.9	24.6	25.3	25.9	26.6	27.3	28.0

总长(mm)	2236	2300	2364	2428	2492	2556	2620	2684	2748	2812	2876	2940	3004	3068	3132	3196	3260	3324	3388	3452	3516	3580	3644	3708	3772	3836	3900	3964	
L底座长度(mm)	2216	2280	2344	2408	2472	2536	2600	2664	2728	2792	2856	2920	2984	3048	3112	3176	3240	3304	3368	3432	3496	3560	3624	3688	3752	3816	3880	3944	
机械行程(mm)	1889	1953	2017	2081	2145	2209	2273	2337	2401	2465	2529	2593	2657	2721	2785	2849	2913	2977	3041	3105	3169	3233	3297	3361	3425	3489	3553	3617	
N	21	23	23	23	25	25	25	27	27	27	29	29	29	31	31	31	33	33	33	35	35	35	37	37	37	39	39	39	
总质量(kg)	28.6	29.3	30.0	30.6	31.3	32.0	32.7	33.3	34.0	34.7	35.4	36.0	36.7	37.4	38.1	38.7	39.4	40.1	40.8	41.4	42.1	42.8	43.4	44.1	44.8	45.5	46.1	46.8	