CFL5 100W伺服電機 單軸/1-axis

▶ 軌道內嵌 Built-in Guideway ▶ 螺桿驅動 Ball Screw Drive

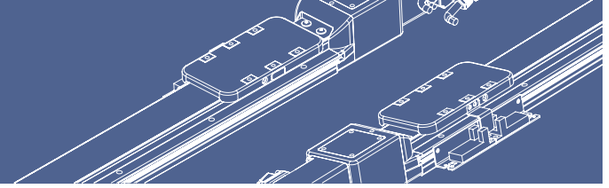

免費服務專線：大陸 To-Free Number China 400-716-8787

此圖僅供參考，出貨規格詳見尺寸圖面
The picture is just for the reference. Please check the the actual dimensions on the drawing.

最大行程 Maximum Stroke 800mm | 最高速度 Maximum Speed 1000mm/s | 馬達容量 Motor Output 100W | 滾珠螺桿 Ball Screw ⌀12mm

型號表示方式 Ordering Method

CFL5 - L 5 - 100 - BC - 100W - C 4 - MB-3M

本體型號 Model

螺桿導程 Ball Screw Lead

05	05mm
10	10mm
20	20mm

行程 Stroke

50-800mm
50間隔 50 mm Pitch

馬達位置 Motor Position

BC	馬達直聯 Motor Exposed
BM	馬達下折 Motor Bottom Side
BL	馬達左折 Motor Left Side
BR	馬達右折 Motor Right Side

馬達容量 Motor Output

100W	100W
100WB	帶剎車
400W	-
400WB	-

原點感應器 Home Sensor

	外掛型 Out Side
C	馬達側 Motor Side
D	反馬達側 OppoSite Motor Side
	無 SENSOR No Sensor
E	無 SENSOR No Sensor

※選擇行程50時，有以下限制：
When the stroke is 50mm, the sensor installation has the following restrictions:
1. 原點與極限需放置於不同側。
Home sensor and limit sensor has to be installed on the different side of body.
2. 滑座左右兩側皆需安裝感應片。
Both sides of slider need to install the sensor trigger device.

端點極限感應器 Limit Sensor

	外掛型 Out Side
3	1只 1 Pc
4	2只 2 Pc
	無 SENSOR No Sensor
5	無 SENSOR No Sensor

端點極限感應器 Limit Sensor

	外掛型 Out Side
3	1只 1 Pc
4	2只 2 Pc
	無 SENSOR No Sensor
5	無 SENSOR No Sensor

馬達廠牌 Motor Brand

MB-3M	含電機，廠家安裝三菱帶剎車電機，線長3米
ZMB	不含電機,客戶自己安裝三菱帶剎車電機
KMB	不含電機,客戶提供三菱帶剎車電機,廠家安裝

※若無煞車則B不表示。
※If No Brake,No BDescription.

基本仕樣 Specification

規格 Spec	位置重複精度 Repeatability (mm)		±0.01		
	螺桿導程 Ball Screw Lead (mm)		5	10	20
	最高速度 Maximum Speed (mm/s)		250	500	1000
	最大可搬重量 Maximum Payload	水平使用 Horizontal (kg)	40	24	12
		垂直使用 Vertical (kg)	10	5	2.5
	定格推力 Rated Thrust (N)		341	170	85
	標準行程 Stroke Pitch (mm)		50-800mm/50間隔 50 mm Pitch		
部品 Parts	AC伺服馬達容量 AC Servo Motor Output (W)		100		
	滾珠螺桿外徑 Ball Screw Ø (mm)		C7 ϕ 12		
	連軸器 Coupling (mm)		8X8		
	原點感應器 Home Sensor	外掛 Outside	EE-SX674(NPN) FC-SPX307Z-2M(NPN)		

※行程超過600時，會產生螺桿偏擺，此時請將速度調降。
When the stroke is over 600mm, the run-out of the ballscrew will occur. We recommend to low down the working speed under this circumstances.

※馬達加減速設定0.2秒。
Acceleration and deacceleration value is set 0.2 second.

感應器接線圖<原點及端點> Sensor Layout

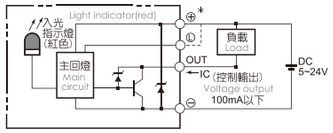

容許負載力距表 Allowable Overhang

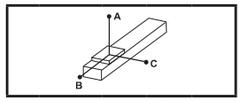

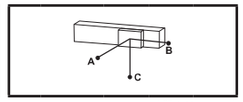

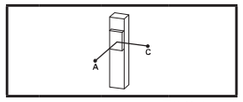

(單位 Unit : mm)

水平安裝 Horizontal Installation		A	B	C
導程5 Lead	15kg	616	62	82
	30kg	288	25	33
	40kg	196	15	22
導程10 Lead	10kg	444	86	105
	18kg	230	43	52
	24kg	163	29	35
導程20 Lead	8kg	208	80	83
	10kg	163	62	64
	12kg	132	50	52

(單位 Unit : mm)

壁掛安裝 Wall Installation		A	B	C
導程5 Lead	15kg	82	62	616
	30kg	33	25	288
	40kg	21	15	196
導程10 Lead	10kg	105	86	444
	18kg	52	43	230
	24kg	35	29	163
導程20 Lead	8kg	83	80	208
	10kg	64	62	163
	12kg	52	50	132

(單位 Unit : mm)

垂直安裝 Vertical Installation		A	C
導程5 Lead	6kg	182	182
	8kg	135	135
	10kg	109	109
導程10 Lead	1kg	945	945
	3kg	315	315
	5kg	188	188
導程20 Lead	1kg	703	703
	2kg	351	351
	2.5kg	281	281

靜額定扭矩 Static Loading Moment

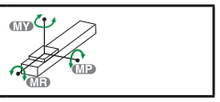

(單位 Unit : N.m)

MY	116
MP	116
MR	184

* 力矩表所表示的數據，代表荷重的重心位置於單一方向容許懸出的長度。
The data represented by the moment table is the center of gravity of the load.The lenGLTH of the overhang is allowed in a single direction.
* 符合型錄規範的正常使用下，保證壽命為 10000 公里。
Operation life is 10,000km when the product is using under the specified conditions.
* 倒吊使用無法套用標準規範，如有需求請洽詢我司業務。
Data information is not for ceiling-mount inverse use. Contact us for the details if you want to apply ceiling-mount inverse usage.

搭配伺服馬達一覽表 Suitable Motor Brand

廠牌 Brand	馬達記號 Mark	煞車有無 Brake	馬達容量 Watt	電源電壓 AC-Voltage	伺服馬達型號 Motor Model	驅動器型號 Driver Model
三菱 Mitsubishi	M	無煞車(水平仕樣) No Brake (Horizontal Type)	100	220	HG-KN13J-S100	MR-JE-10A
		有煞車(垂直仕樣) With Brake (Vertical Type)	100	220	HG-KN13BJ-S100	MR-JE-10A
松下 Panasonic	P	無煞車(水平仕樣) No Brake (Horizontal Type)	100	220	MSMF012L1U2M	MADLN05SE
		有煞車(垂直仕樣) With Brake (Vertical Type)	100	220	MSMF012L1V2M	MADLN05SE
台達 Delta	T	無煞車(水平仕樣) No Brake (Horizontal Type)	100	220	ECM-B3L-C20401RS1	ASD-B3-0121-L
		有煞車(垂直仕樣) With Brake (Vertical Type)	100	220	ECM-B3L-C20401SS1	ASD-B3-0121-L

免費服務專線：大陸 Toll-Free Number China 400-716-8787

馬達外露/馬達下折
Motor Exposed / Motor Bottom Side

BC 馬達外露 Motor Exposed

2D CAD 3D CAD ● CAD圖面可至 www.cf16.com 下載 ●

單位 Unit : mm

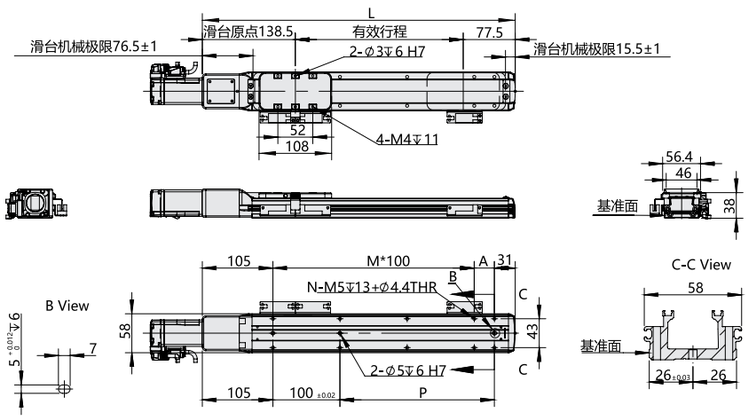

有效行程 Stroke	50	100	150	200	250	300	350	400	450	500	550	600	650	700	750	800
L	266	316	366	416	466	516	566	616	666	716	766	816	866	916	966	1016
A	30	80	30	80	30	80	30	80	30	80	30	80	30	80	30	80
M	1	1	2	2	3	3	4	4	5	5	6	6	7	7	8	8
N	6	6	8	8	10	10	12	12	14	14	16	16	18	18	20	20
P	30	80	130	180	230	280	330	380	430	480	530	580	630	680	730	780
KG																

BM 馬達下折 Motor Bottom Side

2D CAD 3D CAD ● CAD圖面可至 www.cf16.com 下載 ●

單位 Unit : mm

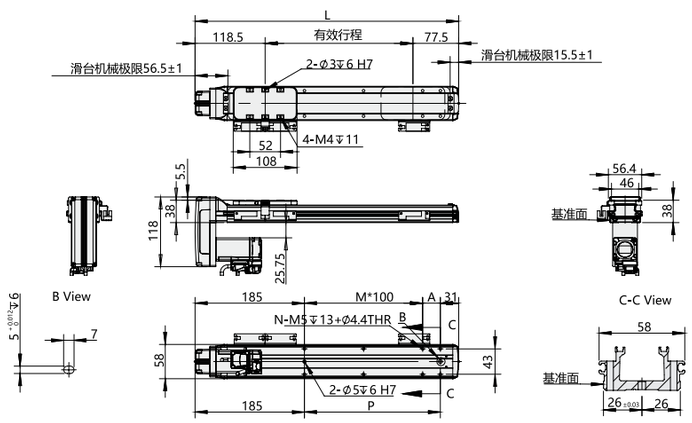

有效行程 Stroke	50	100	150	200	250	300	350	400	450	500	550	600	650	700	750	800
L	246	296	346	396	446	496	546	596	646	696	746	796	846	896	946	996
A	30	80	30	80	30	80	30	80	30	80	30	80	30	80	30	80
M	0	0	1	1	2	2	3	3	4	4	5	5	6	6	7	7
N	6	6	8	8	10	10	12	12	14	14	16	16	18	18	20	20
P	30	80	130	180	230	280	330	380	430	480	530	580	630	680	730	780
KG																

※馬達下折時，若選用煞車馬達，或是超出馬達總長度限制時無法套用標準PIN孔，如有需求請洽我司業務。
When motor with brake assembled on lower side, or the total length over than spec limit, it may not use standard pinhole. Please contact our sales department if you need more information & requirement.

馬達左折/馬達右折
Motor Left Side / Motor Right Side

BL 馬達左折 Motor Left Side

2D CAD 3D CAD ● CAD圖面可至 www.cf16.com 下載 ●

單位 Unit : mm

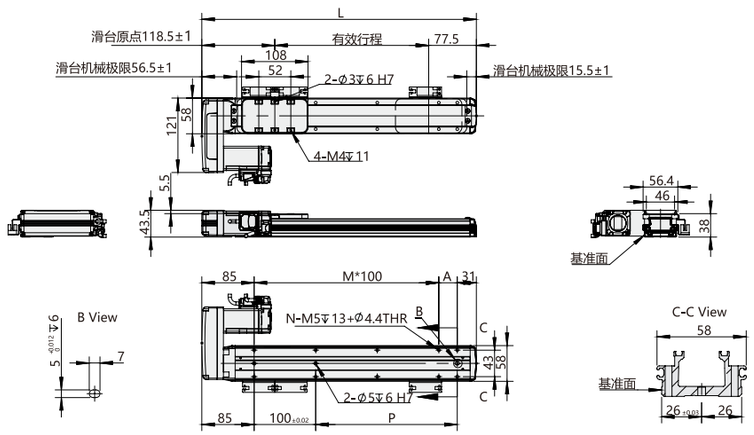

有效行程 Stroke	50	100	150	200	250	300	350	400	450	500	550	600	650	700	750	800
L	246	296	346	396	446	496	546	596	646	696	746	796	846	896	946	996
A	30	80	30	80	30	80	30	80	30	80	30	80	30	80	30	80
M	1	1	2	2	3	3	4	4	5	5	6	6	7	7	8	8
N	6	6	8	8	10	10	12	12	14	14	16	16	18	18	20	20
P	30	80	130	180	230	280	330	380	430	480	530	580	630	680	730	780
KG																

BR 馬達右折 Motor Right Side

2D CAD 3D CAD ● CAD圖面可至 www.cf16.com 下載 ●

單位 Unit : mm

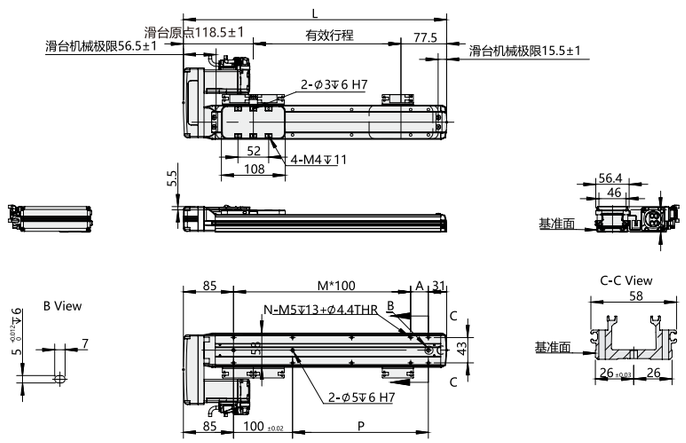

有效行程 Stroke	50	100	150	200	250	300	350	400	450	500	550	600	650	700	750	800
L	246	296	346	396	446	496	546	596	646	696	746	796	846	896	946	996
A	30	80	30	80	30	80	30	80	30	80	30	80	30	80	30	80
M	1	1	2	2	3	3	4	4	5	5	6	6	7	7	8	8
N	6	6	8	8	10	10	12	12	14	14	16	16	18	18	20	20
P	30	80	130	180	230	280	330	380	430	480	530	580	630	680	730	780
KG																