CFK86H 60 閉環步進 單軸/1-axis

▶ 鋼本體型 Steel type ▶ 螺桿驅動 Ball Screw Drive

此圖僅供參考，出貨規格詳見尺寸圖面
The picture is just for the reference. Please check the the actual dimensions on the drawing.

最大行程 Maximum Stroke 810mm | 最高速度 Maximum Speed 333mm/s | 最大靜止轉矩 Maximum Static Torque 3 N.m. | 滾珠螺桿 Ball Screw ⌀15mm

型號表示方式 Ordering Method

CFK86H - L10 - 210 - BC - 60 - C 4 - BY-3M

帶護蓋型號 Type With Cover

螺桿導程 Ball Screw Lead

10	10mm
20	20mm

行程 Stroke

210	210mm
310	310mm
410	410mm
510	510mm
610	610mm
810	810mm

馬達位置 Motor Position

BC	馬達外露 Motor Exposed

馬達容量 Motor Output

42	-
57	-
60	60

原點感應器 Home Sensor

	外掛型 Out Side
C	馬達側 Motor Side
D	反馬達側 OppoSite Motor Side
	無 SENSOR No Sensor
E	無 SENSOR No Sensor

※選擇行程60時，有以下限制：
When the stroke is 50mm, the sensor installation has the following restrictions:
1. 原點與極限需放置於不同側。
Home sensor and limit sensor has to be installed on the different side of body.
2. 滑座左右兩側皆需安裝感應片。
Both sides of slider need to install the sensor trigger device.

端點極限感應器 Limit Sensor

	外掛型 Out Side
3	1只 1 Pc
4	2只 2 Pc
	無 SENSOR No Sensor
5	無 SENSOR No Sensor

馬達廠牌 Motor Brand

BY-3M	含電機，廠家安裝閉環研控步進電機,線長3米
ZBY	不含電機,客戶自己安裝閉環研控步進電機
KBY	不含電機,客戶提供閉環研控步進電機，廠家安裝

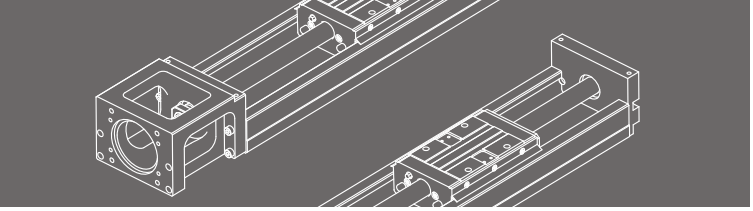

基本仕樣 Specification

規格 Spec	位置重複精度 Repeatability (mm)		±0.01				
	螺桿導程 Ball Screw Lead (mm)		10		20		
	最高速度 Maximum Speed (mm/s)		166		333		
	最大可搬重量 Maximum Payload	水平使用 Horizontal (kg)	30		18		
		垂直使用 Vertical (kg)	8		3		
	定格推力 Rated Thrust (N)		341		174		
	標準行程 Stroke Pitch (mm)		210	310	410	510	610	810
部品 Parts	激磁最大靜止轉距 Maximum Static Torque(N.M)		3 (60閉環步進)				
	滾珠螺桿外徑 Ball Screw Ø (mm)		C7 ϕ 15				
	連軸器 Coupling (mm)		10X14				
	原點感應器 Home Sensor	外掛 Outside	EE-SX674(NPN) FC-SPX307-2M(NPN)				

※馬達加減速設定0.4秒。
Acceleration and deacceleration value is set 0.4 second.

感應器接線圖<原點及端點> Sensor Layout

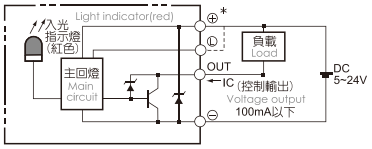

容許負載力距表 Allowable Overhang

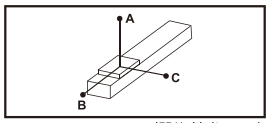

(單位 Unit : mm)

水平安裝 Horizontal Installation		A	B	C
導程 10 Lead	10kg	2850	490	600
	20kg	1700	280	350
	30kg	950	140	190
導程 20 Lead	6kg	3400	1250	1400
	12kg	1650	550	620
	18kg	900	290	330

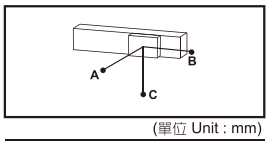

(單位 Unit : mm)

壁掛安裝 Wall Installation		A	B	C
導程 10 Lead	10kg	400	410	2500
	20kg	245	250	1550
	30kg	150	150	950
導程 20 Lead	6kg	900	1070	3000
	12kg	550	630	1800
	18kg	260	300	900

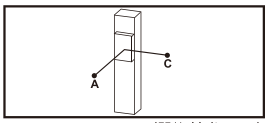

(單位 Unit : mm)

垂直安裝 Vertical Installation		A	C
導程 10 Lead	4kg	1600	1600
	6kg	1150	1150
	8kg	730	730
導程 20 Lead	1kg	1800	1800
	3kg	1250	1250
	-	-	-

靜態容許負載慣量 Static Loading Moment

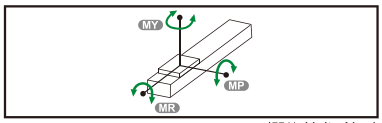

(單位 Unit : N.m)

MY	622
MP	622
MR	1507

※力距表所表示的數據，代表重心。
The torque value in the chart indicate the center of gravity.
※符合型錄規範的正常使用下，保證壽命為10000公里。
Operation life is1,0000km when the product is using under the specified conditions.
※倒吊使用無法套用標準規範，如有需求請洽詢我司業務。
Data information is not for ceiling-mount inverse use. Contact us for the details if you want to apply ceiling-mount inverse usage.

搭配伺服馬達一覽表 Suitable Motor Brand

廠牌 Brand	激磁最大靜止轉距 Maximum Static Torque	電源電壓 AC-Voltage	步進馬達型號 Stepper Motor Model	驅動器型號 Driver Model
雷賽閉環 Leadshine Closed loop	3	DC24V	60CME30X-S30	CL57
研控閉環 Yakotec Closed loop	3	DC24V	YK260EC86E1-KZ01	ESD2505M
山社閉環 Samsr Closed loop	3	DC24V	SS2403A50F1000	MS-2806

馬達外露
Motor Exposed

BC 馬達外露 Motor Exposed 2D CAD 3D CAD ●CAD圖面可至 www.cf16.com 下載●

單位 Unit : mm

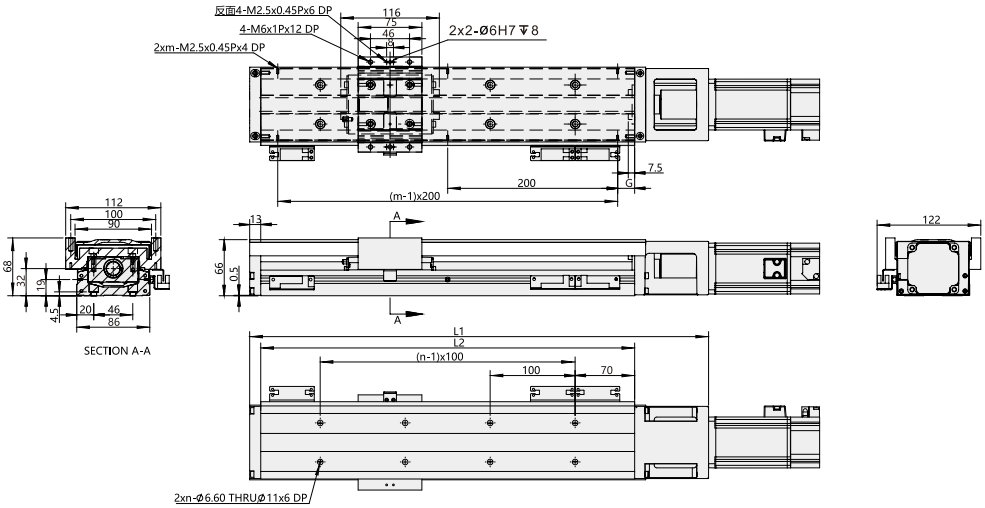

軌道長度L2(mm)	全長L1(mm)	最大行程(mm)	G(mm)	n	m	總重量(kg)
340	440	210	70	3	2	6.5
440	540	310	20	4	3	7.8
540	640	410	70	5	3	9
640	740	510	20	6	4	10.3
740	840	610	70	7	4	11.6
940	1040	810	70	9	5	13

MEMO

CFK86H 400W 伺服電機 單軸/1-axis

▶ 鋼本體型 Steel type ▶ 螺桿驅動 Ball Screw Drive

此圖僅供參考，出貨規格詳見尺寸圖面
The picture is just for the reference. Please check the the actual dimensions on the drawing.

最大行程 Maximum Stroke	最高速度 Maximum Speed	馬達容量 Motor Output	滾珠螺桿 Ball Screw
810mm	1000mm/s	400W	Ø 15mm

型號表示方式 Ordering Method

CFK86H - L10 - 100 - BC - T400W - C 4 - MB-3M

帶護蓋型號 Type With Cover

螺桿導程 Ball Screw Lead

10	10mm
20	20mm

行程 Stroke

210	210mm
310	310mm
410	410mm
510	510mm
610	610mm
810	810mm

馬達位置 Motor Position

BC	馬達外露 Motor Exposed
BM	馬達下折 Motor Bottom Side
BL	馬達左折 Motor Left Side
BR	馬達右折 Motor Right Side

電機安裝標准 Motor installation

T	通用馬達安裝標準:
	三菱 Mitsubishi
	台達 Delta
	安川 Yaskawa
	匯川 Inovance
	等等 Etc
P	松下馬達安裝標準

馬達容量 Motor Output

400W	400W

原點感應器 Home Sensor

	外掛型 Out Side
C	馬達側 Motor Side
D	反馬達側 OppoSite Motor Side
	無 SENSOR No Sensor
E	無 SENSOR No Sensor

端點極限感應器 Limit Sensor

	外掛型 Out Side
3	1只 1 Pc
4	2只 2 Pc
	無 SENSOR No Sensor
5	無 SENSOR No Sensor

馬達廠牌 Motor Brand

MB-3M	含電機，廠家安裝三菱帶剎車電機，線長3米
ZMB	不含電機,客戶自己安裝三菱帶剎車電機
KMB	不含電機,客戶提供三菱帶剎車電機,廠家安裝

※若無煞車則B不表示。
※If No Brake,NoBDescription.

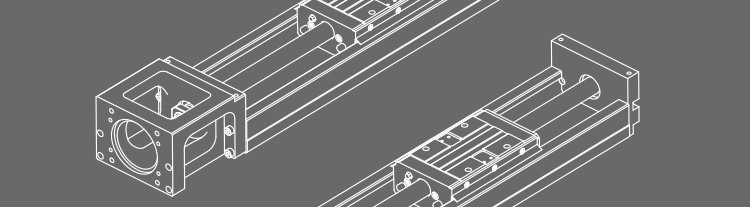

基本仕樣 Specification

規格 Spec	位置重複精度 Repeatability (mm)		±0.01					
	螺桿導程 Ball Screw Lead (mm)		10			20		
	最高速度 Maximum Speed (mm/s)		500			1000		
	最大可搬重量 Maximum Payload	水平使用 Horizontal (kg)	40			24		
		垂直使用 Vertical (kg)	12			6		
	定格推力 Rated Thrust (N)		694			347		
	標準行程 Stroke Pitch (mm)		210	310	410	510	610	810
部品 Parts	AC伺服馬達容量 AC Servo Motor Output (W)		400					
	滾珠螺桿外徑 Ball Screw Ø (mm)		C7 ϕ 15					
	連軸器 Coupling (mm)		10X14					
	原點感應器 Home Sensor	外掛 Outside	EE-SX674(NPN) FC-SPX307-2M(NPN)					

※馬達加減速設定0.2秒。
Acceleration and deacceleration value is set 0.2 second.

感應器接線圖<原點及端點> Sensor Layout

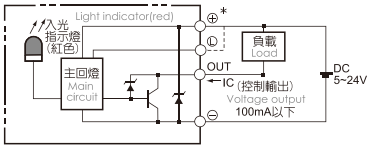

容許負載力距表 Allowable Overhang

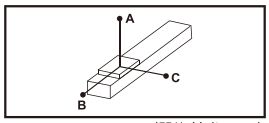

(單位 Unit : mm)

水平安裝 Horizontal Installation		A	B	C
導程 10 Lead	20kg	2850	490	600
	30kg	1700	280	350
	40kg	950	140	190
導程 20 Lead	10kg	3400	1250	1400
	18kg	1650	550	620
	24kg	900	290	330

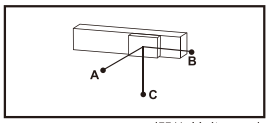

(單位 Unit : mm)

壁掛安裝 Wall Installation		A	B	C
導程 10 Lead	20kg	400	410	2500
	30kg	245	250	1550
	40kg	150	150	950
導程 20 Lead	10kg	900	1070	3000
	18kg	550	630	1800
	24kg	260	300	900

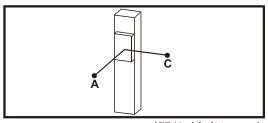

(單位 Unit : mm)

垂直安裝 Vertical Installation		A	C
導程 10 Lead	5kg	1600	1600
	8kg	1150	1150
	12kg	730	730
導程 20 Lead	3kg	1800	1800
	6kg	1250	1250
	-	-	-

靜態容許負載慣量 Static Loading Moment

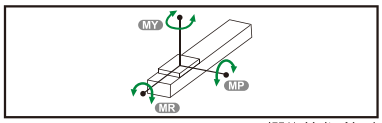

(單位 Unit : N.m)

MY	622
MP	622
MR	1507

※力距表所表示的數據，代表重心。
The torque value in the chart indicate the center of gravity.
※符合型錄規範的正常使用下，保證壽命為10000公里。
Operation life is1,0000km when the product is using under the specified conditions.
※倒吊使用無法套用標準規範，如有需求請洽詢我司業務。
Data information is not for ceiling-mount inverse use. Contact us for the details if you want to apply ceiling-mount inverse usage.

搭配伺服馬達一覽表 Suitable Motor Brand

廠牌 Brand	馬達記號 Mark	煞車有無 Brake	馬達容量 Watt	電源電壓 AC-Voltage	伺服馬達型號 Motor Model	驅動器型號 Driver Model
三菱 Mitsubishi	M	無煞車(水平仕樣) No Brake (Horizontal Type)	400	220	HG-KN43J-S100	MR-JE-40A
		有煞車(垂直仕樣) With Brake (Vertical Type)	400	220	HG-KN43BJ-S100	MR-JE-40A
松下 Panasonic	P	無煞車(水平仕樣) No Brake (Horizontal Type)	400	220	MHMF042L1U2M	MBDLN25SE
		有煞車(垂直仕樣) With Brake (Vertical Type)	400	220	MHMF042L1V2M	MBDLN25SE
台達 Delta	T	無煞車(水平仕樣) No Brake (Horizontal Type)	400	220	ECM-B3M-C20604RS1	ASD-B3-0421-L
		有煞車(垂直仕樣) With Brake (Vertical Type)	400	220	ECM-B3M-C20604SS1	ASD-B3-0421-L

馬達外露/馬達下折
Motor Exposed / Motor Bottom Side

BC 馬達外露 Motor Exposed

2D CAD 3D CAD ● CAD圖面可至 www.cf16.com 下載 ●

單位 Unit : mm

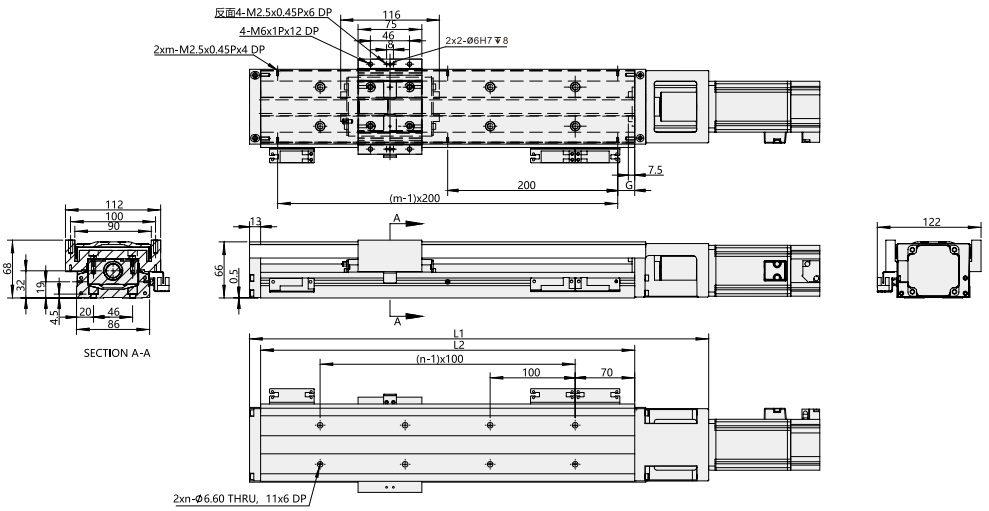

軌道長度L2(mm)	全長L1(mm)	最大行程(mm)	G(mm)	n	m	總重量(kg)
340	440	210	70	3	2	6.5
440	540	310	20	4	3	7.8
540	640	410	70	5	3	9
640	740	510	20	6	4	10.3
740	840	610	70	7	4	11.6
940	1040	810	70	9	5	13

BM 馬達下折 Motor Bottom Side

2D CAD 3D CAD ● CAD圖面可至 www.cf16.com 下載 ●

單位 Unit : mm

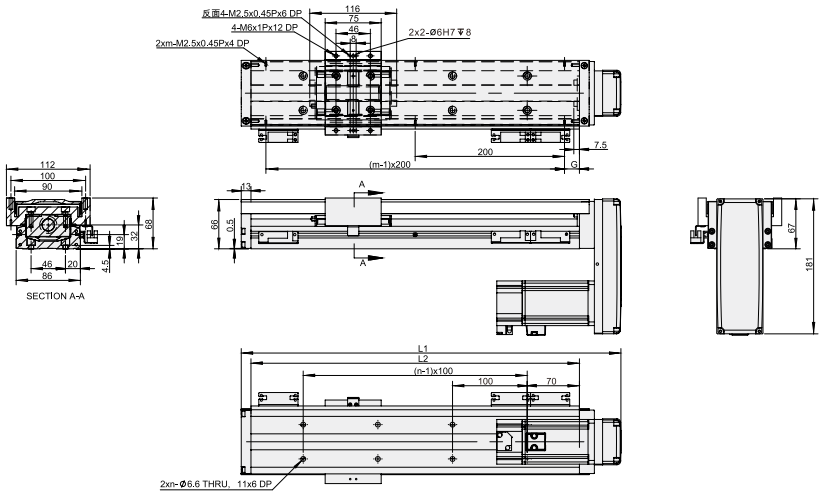

軌道長度L2(mm)	全長L1(mm)	最大行程(mm)	G(mm)	n	m	總重量(kg)
340	408.5	210	70	3	2	6.8
440	508.5	310	20	4	3	8.1
540	608.5	410	70	5	3	9.3
640	708.5	510	20	6	4	10.6
740	808.5	610	70	7	4	11.9
940	1008.5	810	70	9	5	13.3

馬達左折/馬達右折
Motor Left Side / Motor Right Side

BL 馬達左折 Motor Left Side

2D CAD　3D CAD　● CAD圖面可至 www.cf16.com 下載 ●

單位 Unit : mm

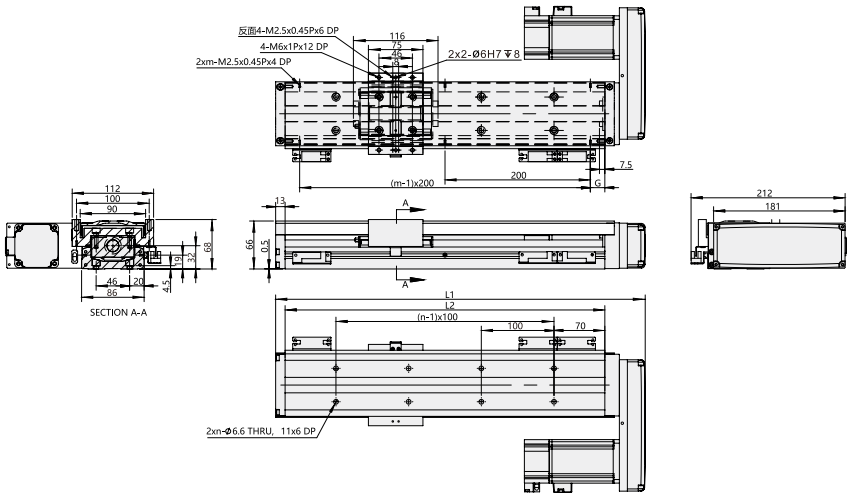

軌道長度L2(mm)	全長L1(mm)	最大行程(mm)	G(mm)	n	m	總重量(kg)
340	408.5	210	70	3	2	6
440	508.5	310	20	4	3	7.2
540	608.5	410	70	5	3	8.3
640	708.5	510	20	6	4	9.5
740	808.5	610	70	7	4	10.7
940	1008.5	810	70	9	5	11.9

BR 馬達右折 Motor Right Side

2D CAD　3D CAD　● CAD圖面可至 www.cf16.com 下載 ●

單位 Unit : mm

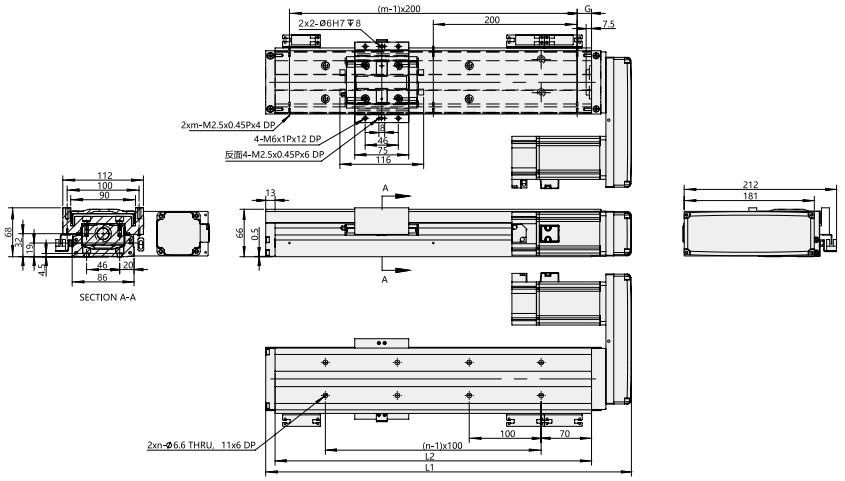

軌道長度L2(mm)	全長L1(mm)	最大行程(mm)	G(mm)	n	m	總重量(kg)
340	408.5	210	70	3	2	6.8
440	508.5	310	20	4	3	8.1
540	608.5	410	70	5	3	9.3
640	708.5	510	20	6	4	10.6
740	808.5	610	70	7	4	11.9
940	1008.5	810	70	9	5	13.3